見積参考資料

工事名　Ｒ２徳土　徳島小松島港（津田地区）　徳・津田海岸　道路工事（３）

◇経費情報◇

工種区分	道路改良工事
単価地区	徳島東部１
施工地域・工事場所	市街地（DID補正）（１）－３
前金支出割合	補正を行わない
契約保証	金銭的保証
現場環境改善費	計上しない

注意

「見積参考資料」は入札参加者の迅速で適正な工事費の見積りのための一資料であり、請負契約を拘束するものではない。

設計内訳書（本01）

工事名	Ｒ２徳土　徳島小松島港（津田地区）　徳・津田海岸　道路工事（３）	事業区分 工事区分	道路新設･改築 道路改良

工事区分・工種・種別・細別	規格	単位	数量	単価	金額	数量・金額増減	摘要
道路改良		式	1				
道路土工		式	1				
掘削工		式	1				
掘削	土質:土砂,施工方法:ｵｰﾌﾟﾝｶｯﾄ,押土:無し,障害:無し,施工数量:5,000m3未満	m3	530				単　1号
地盤改良工		式	1				
路床安定処理工		式	1				
安定処理 【ﾊﾞｯｸﾎｳ】	混合深さ:1m以下,固化材100m2あたり使用量:5.25t/100m2,固化材の種類:六価ｸﾛﾑ溶出量低減・発塵抑止型	m2	2,260				単　2号
法面工		式	1				
植生工		式	1				
植生ｼｰﾄ	工種区分:植生ｼｰﾄ工(標準品),施工規模:1000m2以上	m2	5,400				単　3号
ｶﾙﾊﾞｰﾄ工		式	1				
作業土工		式	1				
床掘り(掘削)	土質:土砂	m3	280				単　4号

設計内訳書（本01）

工事名	Ｒ２徳土　徳島小松島港（津田地区）　徳・津田海岸　道路工事（３）	事業区分 工事区分	道路新設･改築 道路改良

工事区分・工種・種別・細別	規格	単位	数量	単価	金額	数量・金額増減	摘要
床掘り	土質:土砂	m3	1,200				単　5号
床掘り	土質:土砂	m3	5				単　6号
埋戻し	土質区分:土砂,土質:土砂	m3	740				単　7号
整地 残土処理	作業区分:敷均し(ﾙｰｽﾞ)	m3	770				単　8号
ﾌﾟﾚｷｬｽﾄｶﾙﾊﾞｰﾄ工		式	1				
ﾌﾟﾚｷｬｽﾄﾎﾞｯｸｽ 【短尺品】	内幅:1.2m,内高:1m	m	1				単　9号
ﾌﾟﾚｷｬｽﾄﾎﾞｯｸｽ	内幅:1.2m,内高:1m	m	184				単　10号
蓋	ｸﾞﾚｰﾁﾝｸﾞ600*600用	枚	2				単　11号
ｺﾝｸﾘｰﾄ		m3	0.7				単　12号
型枠		m2	10				単　13号
鉄筋		t	0.04				単　14号
足掛金具	W300,φ19,SUS	本	11				単　15号
排水構造物工		式	1				

設計内訳書（本01）

工事名	Ｒ２徳土　徳島小松島港（津田地区）　徳・津田海岸　道路工事（３）	事業区分 工事区分	道路新設･改築 道路改良

工事区分・工種・種別・細別	規格	単位	数量	単価	金額	数量・金額増減	摘要
作業土工		式	1				
床掘り(掘削)	土質:土砂	m3	40				単　16号
床掘り	土質:土砂	m3	120				単　17号
床掘り	土質:土砂	m3	40				単　18号
埋戻し	土質:土砂	m3	150				単　19号
埋戻し 構造物土工	土質:土砂	m3	80				単　20号
床掘り 構造物土工	土質:土砂	m3	120				単　21号
基面整正 構造物土工		m2	490				単　22号
側溝工		式	1				
ﾌﾟﾚｷｬｽﾄU型側溝 3-1号	U型側溝規格:道路縦断用400*400	m	373				単　23号
ﾌﾟﾚｷｬｽﾄU型側溝 3-2号	U型側溝規格:道路縦断用400*500	m	47				単　24号
側溝蓋	固定蓋B400,L=2000	m	373				単　25号
側溝蓋	固定蓋B400,L=2000	m	47				単　26号

設計内訳書（本01）

工事名	Ｒ２徳土　徳島小松島港（津田地区）　徳・津田海岸　道路工事（３）	事業区分 工事区分	道路新設･改築 道路改良

工事区分・工種・種別・細別	規格	単位	数量	単価	金額	数量・金額増減	摘要
管渠工		式	1				
鉄筋ｺﾝｸﾘｰﾄ台付管	管規格:重圧管φ400,1種	m	57				単　27号
集水桝･ﾏﾝﾎｰﾙ工		式	1				
ﾌﾟﾚｷｬｽﾄ集水桝 【3号】	桝規格:合流会所枡PC	箇所	15				単　28号
ﾌﾟﾚｷｬｽﾄ集水桝 【4号・5号】	桝規格:合流会所枡PC	箇所	2				単　29号
ｺﾝｸﾘｰﾄ 【4号・5号】	18-8-25(20)	m3	0.4				単　30号
型枠 【4号・5号】		m2	6				単　31号
鉄筋 【4号・5号】		t	0.02				単　32号
足掛金具 【4号・5号】		本	12				単　33号
蓋 【4号・5号】	蓋種類:ｸﾞﾚｰﾁﾝｸﾞ600*600用T-250	枚	2				単　34号
舗装		式	1				
縁石工		式	1				
縁石工		式	1				

設計内訳書（本01）

工事名	Ｒ２徳土　徳島小松島港（津田地区）　徳・津田海岸　道路工事（３）	事業区分 工事区分	道路新設･改築 舗装

工事区分・工種・種別・細別	規格	単位	数量	単価	金額	数量・金額増減	摘要
地先境界ﾌﾞﾛｯｸ 路側工	ﾌﾞﾛｯｸ規格:B種(150×120×600)	m	2				単　35号
雑工		式	1				
雑工		式	1				
床堀	ﾊﾞｯｸﾎｳ山積0.28m3	m3	310				単　36号
平張りｺﾝｸﾘｰﾄ工	t=20cm	m2	1,560				単　37号
仮設工		式	1				
水替工		式	1				
ﾎﾟﾝﾌﾟ排水	排水量:0以上40(m3/h)未満,排水方法:作業時排水	日	20				単　38号
直接工事費		式	1				
共通仮設		式	1				
共通仮設費（率計上）		式	1				
純工事費		式	1				
現場管理費		式	1				

設計内訳書（本01）

工事名	Ｒ２徳土　徳島小松島港（津田地区）　徳・津田海岸　道路工事（３）	事業区分 工事区分	道路新設･改築 舗装

工事区分・工種・種別・細別	規格	単位	数量	単価	金額	数量・金額増減	摘要
工事原価		式	1				
一般管理費等		式	1				
工事価格		式	1				
消費税額及び地方消費税額		式	1				
工事費計		式	1				

1次単価表

単価使用年月	2021.02
歩掛適用年月	2021.02
労務調整係数	1.000-00000　0.0　0

単　1号	掘削	土質:土砂,施工方法:ｵｰﾌﾟﾝｶｯﾄ,押土:無し,障害:無し,施工数量:5,000m3未満	単位	m3	単位数量	1	単価	

名称・規格	条件	単位	数量	単価	金額	摘要
掘削	土砂,ｵｰﾌﾟﾝｶｯﾄ,無し,無し,5,000m3未満	m3	1			
合計						
単価						円／m3

1次単価表

単価使用年月	2021.02
歩掛適用年月	2021.02
労務調整係数	1.000-00000　0.0　0

単　2号	安定処理 【ﾊﾞｯｸﾎｳ】	混合深さ:1m以下,固化材100m2あたり使用量:5.25t/100m2,固化材の種類:六価ｸﾛﾑ溶出量低減・発塵抑止型	単位	m2	単位数量	1	単価	

名称・規格	条件	単位	数量	単価	金額	摘要
安定処理	ﾊﾞｯｸﾎｳ,路床,1m以下,5.25t/100m2	m2	1			
合計						
単価						円／m2

1次単価表

単価使用年月	2021.02
歩掛適用年月	2021.02
労務調整係数	1.000-00000　0.0　0

単　3号	植生ｼｰﾄ	工種区分:植生ｼｰﾄ工(標準品),施工規模:1000m2以上	単位	m2	単位数量	1	単価	

名称・規格	条件	単位	数量	単価	金額	摘要
人力施工による植生工	植生ｼｰﾄ工(標準品),1000m2以上(標準),無	m2	1			単　39号
合計						
単価						円／m2

1次単価表

単価使用年月	2021.02
歩掛適用年月	2021.02
労務調整係数	1.000-00000　0.0　0

単　4号	床掘り(掘削)	土質:土砂	単位	m3	単位数量	1	単価	

名称・規格	条件	単位	数量	単価	金額	摘要
掘削	土砂,ｵｰﾌﾟﾝｶｯﾄ,無し,無し,5,000m3未満	m3	1			
合計						
単価						円／m3

１次単価表

単価使用年月	2021.02
歩掛適用年月	2021.02
労務調整係数	1.000-00000　0.0　0

単　5号	床掘り	土質:土砂	単位	m3	単位数量	1	単価	

名称・規格	条件	単位	数量	単価	金額	摘要
床掘り	土砂,標準,無し,無し	m3	1			
合計						
単価						円／m3

１次単価表

単価使用年月	2021.02
歩掛適用年月	2021.02
労務調整係数	1.000-00000　0.0　0

単　6号	床掘り	土質:土砂	単位	m3	単位数量	1	単価	

名称・規格	条件	単位	数量	単価	金額	摘要
床掘り	土砂,標準,無し,無し	m3	1			
合計						
単価						円／m3

１次単価表

単価使用年月	2021.02
歩掛適用年月	2021.02
労務調整係数	1.000-00000　0.0　0

単　7号	埋戻し	土質区分:土砂,土質:土砂	単位	m3	単位数量	1	単価	

名称・規格	条件	単位	数量	単価	金額	摘要
埋戻し	上記以外(小規模),土砂,全ての費用	m3	1			
合計						
単価						円／m3

１次単価表

単価使用年月	2021.02
歩掛適用年月	2021.02
労務調整係数	1.000-00000　0.0　0

単　8号	整地 残土処理	作業区分:敷均し(ﾙｰｽﾞ)	単位	m3	単位数量	1	単価	

名称・規格	条件	単位	数量	単価	金額	摘要
整地	敷均し(ﾙｰｽﾞ),標準	m3	1			
合計						
単価						円／m3

1次単価表

単価使用年月	2021.02
歩掛適用年月	2021.02
労務調整係数	1.000-00000　0.0　0

単　9号	ﾌﾟﾚｷｬｽﾄﾎﾞｯｸｽ 【短尺品】	内幅:1.2m,内高:1m	単位	m	単位数量	1	単価	

名称・規格	条件	単位	数量	単価	金額	摘要
ﾎﾞｯｸｽｶﾙﾊﾞｰﾄ	据付,1.0m/個,1.25<B<=2.5 1.25<H<=2.5,基礎砕石+均しｺﾝｸﾘｰﾄ,標準,全ての費用	m	1			
合計						
単価						円／m

1次単価表

単価使用年月	2021.02
歩掛適用年月	2021.02
労務調整係数	1.000-00000　0.0　0

単　10号	ﾌﾟﾚｷｬｽﾄﾎﾞｯｸｽ	内幅:1.2m,内高:1m	単位	m	単位数量	1	単価	

名称・規格	条件	単位	数量	単価	金額	摘要
ﾎﾞｯｸｽｶﾙﾊﾞｰﾄ	据付,2.0m/個,0<B<=1.25 0<H<=1.25,基礎砕石+均しｺﾝｸﾘｰﾄ,有り,標準,全ての費用	m	1			
合計						
単価						円／m

１次単価表

単価使用年月	2021.02
歩掛適用年月	2021.02
労務調整係数	1.000-00000　0.0　0

単　11号	蓋	ｸﾞﾚｰﾁﾝｸﾞ600*600用	単位	枚	単位数量	1	単価	

名称・規格	条件	単位	数量	単価	金額	摘要
蓋版		枚	1			単　40号
合計						
単価						円／枚

１次単価表

単価使用年月	2021.02
歩掛適用年月	2021.02
労務調整係数	1.000-00000　0.0　0

単　12号	ｺﾝｸﾘｰﾄ		単位	m3	単位数量	1	単価	

名称・規格	条件	単位	数量	単価	金額	摘要
ｺﾝｸﾘｰﾄ	小型構造物,人力打設,18-8-40(高炉),一般養生,無し,全ての費用	m3	1			
合計						
単価						円／m3

1次単価表

単価使用年月	2021.02
歩掛適用年月	2021.02
労務調整係数	1.000-00000　0.0　0

単　13号	型枠		単位	m2	単位数量	1	単価	

名称・規格	条件	単位	数量	単価	金額	摘要
型枠	一般型枠,小型構造物	m2	1			
合計						
単価						円／m2

1次単価表

単価使用年月	2021.02
歩掛適用年月	2021.02
労務調整係数	1.000-00000　0.0　0

単　14号	鉄筋		単位	t	単位数量	1	単価	

名称・規格	条件	単位	数量	単価	金額	摘要
鉄筋工[市場単価]	SD345 D13,一般構造物,10t未満,無,無,無,無,補正無(鉄筋割合10%未満含む),補正無(一般構造物)	t	1			単　41号
合計						
単価						円／t

1次単価表

単価使用年月	2021.02
歩掛適用年月	2021.02
労務調整係数	1.000-00000　0.0　0

単　15号	足掛金具	W300, φ19, SUS	単位	本	単位数量	1	単価	

名称・規格	条件	単位	数量	単価	金額	摘要
足掛金物据付		本	1			単　42号
合計						
単価						円／本

1次単価表

単価使用年月	2021.02
歩掛適用年月	2021.02
労務調整係数	1.000-00000　0.0　0

単　16号	床掘り(掘削)	土質:土砂	単位	m3	単位数量	1	単価	

名称・規格	条件	単位	数量	単価	金額	摘要
掘削	土砂,ｵｰﾌﾟﾝｶｯﾄ,無し,無し,5,000m3未満	m3	1			
合計						
単価						円／m3

１次単価表

単価使用年月	2021.02
歩掛適用年月	2021.02
労務調整係数	1.000-00000　0.0　0

単　17号	床掘り	土質:土砂	単位	m3	単位数量	1	単価	

名称・規格	条件	単位	数量	単価	金額	摘要
床掘り	土砂,標準,無し,無し	m3	1			
合計						
単価						円／m3

１次単価表

単価使用年月	2021.02
歩掛適用年月	2021.02
労務調整係数	1.000-00000　0.0　0

単　18号	床掘り	土質:土砂	単位	m3	単位数量	1	単価	

名称・規格	条件	単位	数量	単価	金額	摘要
床掘り	土砂,上記以外(小規模),全ての費用	m3	1			
合計						
単価						円／m3

１次単価表

単価使用年月	2021.02
歩掛適用年月	2021.02
労務調整係数	1.000-00000　0.0　0

単　19号	埋戻し	土質:土砂	単位	m3	単位数量	1	単価	

名称・規格	条件	単位	数量	単価	金額	摘要
埋戻し	最大埋戻幅1m未満	m3	1			
合計						
単価						円／m3

１次単価表

単価使用年月	2021.02
歩掛適用年月	2021.02
労務調整係数	1.000-00000　0.0　0

単　20号	埋戻し 構造物土工	土質:土砂	単位	m3	単位数量	1	単価	

名称・規格	条件	単位	数量	単価	金額	摘要
埋戻し	最大埋戻幅1m未満	m3	1			
合計						
単価						円／m3

1次単価表

単価使用年月	2021.02
歩掛適用年月	2021.02
労務調整係数	1.000-00000　0.0　0

単　21号	床掘り 構造物土工	土質:土砂	単位	m3	単位数量	1	単価	

名称・規格	条件	単位	数量	単価	金額	摘要
床掘り	土砂,標準,無し,無し	m3	1			
合計						
単価						円／m3

1次単価表

単価使用年月	2021.02
歩掛適用年月	2021.02
労務調整係数	1.000-00000　0.0　0

単　22号	基面整正 構造物土工		単位	m2	単位数量	1	単価	

名称・規格	条件	単位	数量	単価	金額	摘要
基面整正		m2	1			
合計						
単価						円／m2

1次単価表

単価使用年月	2021.02
歩掛適用年月	2021.02
労務調整係数	1.000-00000　0.0　0

単　23号	ﾌﾟﾚｷｬｽﾄU型側溝 3-1号	U型側溝規格:道路縦断用400*400	単位	m	単位数量	1	単価	

名称・規格	条件	単位	数量	単価	金額	摘要
U型側溝	据付け,無し,無し,側溝(各種),L=2000mm,1000kg/個以下,無し,無し,有り,再生ｸﾗｯｼｬﾗﾝ 40～0,0.7m3/10m	m	1			単　43号
合計						
単価						円／m

1次単価表

単価使用年月	2021.02
歩掛適用年月	2021.02
労務調整係数	1.000-00000　0.0　0

単　24号	ﾌﾟﾚｷｬｽﾄU型側溝 3-2号	U型側溝規格:道路縦断用400*500	単位	m	単位数量	1	単価	

名称・規格	条件	単位	数量	単価	金額	摘要
U型側溝	据付け,無し,無し,側溝(各種),L=2000mm,1000kg/個以下,無し,無し,有り,再生ｸﾗｯｼｬﾗﾝ 40～0,0.7m3/10m	m	1			単　44号
合計						
単価						円／m

１次単価表

単価使用年月	2021.02
歩掛適用年月	2021.02
労務調整係数	1.000-00000　0.0　0

単　25号	側溝蓋	固定蓋B400,L=2000	単位	m	単位数量	10	単価	

名称・規格	条件	単位	数量	単価	金額	摘要
土木一般世話役		人				
特殊作業員		人				
普通作業員		人				
ﾗﾌﾃﾚｰﾝｸﾚｰﾝ（賃料）4.9t吊りｵﾍﾟ付き		日	0.1			
側溝蓋 固定蓋ｽﾘｯﾄB400,L2000,T-250		枚	5			
合計						
単価						円／m

１次単価表

単価使用年月	2021.02
歩掛適用年月	2021.02
労務調整係数	1.000-00000　0.0　0

単　26号	側溝蓋	固定蓋B400,L=2000	単位	m	単位数量	10	単価	

名称・規格	条件	単位	数量	単価	金額	摘要
土木一般世話役		人				
特殊作業員		人				
普通作業員		人				
ﾗﾌﾃﾚｰﾝｸﾚｰﾝ（賃料）4.9t吊りｵﾍﾟ付き		日	0.1			
側溝蓋 固定蓋ｽﾘｯﾄB400,L2000,T-250		枚	5			
合計						
単価						円／m

1次単価表

単価使用年月	2021.02
歩掛適用年月	2021.02
労務調整係数	1.000-00000　0.0　0

単　27号	鉄筋ｺﾝｸﾘｰﾄ台付管	管規格:重圧管φ400,1種	単位	m	単位数量	1	単価	

名称・規格	条件	単位	数量	単価	金額	摘要
鉄筋ｺﾝｸﾘｰﾄ台付管	据付,400mm,2m/個,全ての費用	m	1			
合計						
単価						円／m

1次単価表

単価使用年月	2021.02
歩掛適用年月	2021.02
労務調整係数	1.000-00000　0.0　0

単　28号	ﾌﾟﾚｷｬｽﾄ集水桝 【3号】	桝規格:合流会所枡PC	単位	箇所	単位数量	1	単価	

名称・規格	条件	単位	数量	単価	金額	摘要
ﾌﾟﾚｷｬｽﾄ集水桝	据付,200kgを超え400kg以下,有り, 全ての費用	基	1			
ﾌﾟﾚｷｬｽﾄ集水桝(材料費)		基	1			
合計						
単価						円／箇所

1次単価表

単価使用年月	2021.02
歩掛適用年月	2021.02
労務調整係数	1.000-00000　0.0　0

単　29号	ﾌﾟﾚｷｬｽﾄ集水桝 【4号・5号】	桝規格:合流会所枡PC	単位	箇所	単位数量	2	単価	

名称・規格	条件	単位	数量	単価	金額	摘要
ﾌﾟﾚｷｬｽﾄ集水桝	据付,800kgを超え1200kg以下,有り, 全ての費用	基	2			
ﾌﾟﾚｷｬｽﾄ集水桝(材料費)		基	2			
ﾌﾟﾚｷｬｽﾄ集水桝(材料費)		基	2			
開口1560*1310		箇所	2			
合計						
単価						円／箇所

1次単価表

単価使用年月	2021.02
歩掛適用年月	2021.02
労務調整係数	1.000-00000　0.0　0

単　30号	ｺﾝｸﾘｰﾄ 【4号・5号】	18-8-25(20)	単位	m3	単位数量	1	単価	

名称・規格	条件	単位	数量	単価	金額	摘要
ｺﾝｸﾘｰﾄ	小型構造物,人力打設,18-8-25(高炉),一般養生,無し,全ての費用	m3	1			
合計						
単価						円／m3

1次単価表

単価使用年月	2021.02
歩掛適用年月	2021.02
労務調整係数	1.000-00000　0.0　0

単　31号	型枠 【4号・5号】		単位	m2	単位数量	1	単価	

名称・規格	条件	単位	数量	単価	金額	摘要
型枠	一般型枠,小型構造物	m2	1			
合計						
単価						円／m2

１次単価表

単価使用年月	2021.02
歩掛適用年月	2021.02
労務調整係数	1.000-00000　0.0　0

単　32号	鉄筋 【4号・5号】		単位	t	単位数量	1	単価	

名称・規格	条件	単位	数量	単価	金額	摘要
型枠	一般型枠,小型構造物	m2	1			
合計						
単価						円／t

１次単価表

単価使用年月	2021.02
歩掛適用年月	2021.02
労務調整係数	1.000-00000　0.0　0

単　33号	足掛金具 【4号・5号】		単位	本	単位数量	1	単価	

名称・規格	条件	単位	数量	単価	金額	摘要
足掛金物据付		本	1			単　42号
合計						
単価						円／本

1次単価表

単価使用年月	2021.02
歩掛適用年月	2021.02
労務調整係数	1.000-00000　0.0　0

単　34号	蓋 【4号・5号】	蓋種類:ｸﾞﾚｰﾁﾝｸﾞ600*600用T-250	単位	枚	単位数量	1	単価	

名称・規格	条件	単位	数量	単価	金額	摘要
蓋版	据付け,無し,蓋版(各種),40を超え170kg/枚以下,無し,無し	枚	1			単　45号
合計						
単価						円／枚

1次単価表

単価使用年月	2021.02
歩掛適用年月	2021.02
労務調整係数	1.000-00000　0.0　0

単　35号	地先境界ﾌﾞﾛｯｸ 路側工	ﾌﾞﾛｯｸ規格:B種(150×120×600)	単位	m	単位数量	1	単価	

名称・規格	条件	単位	数量	単価	金額	摘要
地先境界ﾌﾞﾛｯｸ	設置,B種(150×120×600),再生ｸﾗｯｼｬﾗﾝ RC-40,18-8-25(高炉),有り	m	1			
合計						
単価						円／m

１次単価表

単価使用年月	2021.02
歩掛適用年月	2021.02
労務調整係数	1.000-00000　0.0　0

単　36号	床堀	ﾊﾞｯｸﾎｳ山積0.28m3	単位	m3	単位数量	1	単価	

名称・規格	条件	単位	数量	単価	金額	摘要
床掘り	土砂,上記以外(小規模),全ての費用	m3	1			
合計						
単価						円／m3

１次単価表

単価使用年月	2021.02
歩掛適用年月	2021.02
労務調整係数	1.000-00000　0.0　0

単　37号	平張りｺﾝｸﾘｰﾄ工	t=20cm	単位	m2	単位数量	1,560	単価	

名称・規格	条件	単位	数量	単価	金額	摘要
ｺﾝｸﾘｰﾄ	無筋･鉄筋構造物,ｺﾝｸﾘｰﾄﾎﾟﾝﾌﾟ車打設,18-8-40(高炉),100m3以上500m3未満,一般養生,延長無し,全ての費	m3	312			
型枠	一般型枠,均しｺﾝｸﾘｰﾄ	m2	240			
目地板	瀝青繊維質目地板t=10	m2	31			
基面整正		m2	1,560			
合計						
単価						円／m2

1次単価表

単価使用年月	2021.02
歩掛適用年月	2021.02
労務調整係数	1.000-00000　0.0　0

単　38号	ﾎﾟﾝﾌﾟ排水	排水量:0以上40(m3/h)未満,排水方法:作業時排水	単位	日	単位数量	20	単価	

名称・規格	条件	単位	数量	単価	金額	摘要
ﾎﾟﾝﾌﾟ設置･撤去		箇所	1			単　46号
ポンプ運転	0以上40(m3/h)未満,作業時排水	日	20			単　47号
合計						
単価						円／日

２次単価表

単価使用年月	2021.02
歩掛適用年月	2021.02
労務調整係数	1.000-00000　0.0　0

単　39号	人力施工による植生工	植生ｼｰﾄ工(標準品),1000m2以上(標準),無	単位	m2	単位数量	1	単価	

名称・規格	条件	単位	数量	単価	金額	摘要
法面工(植生ｼｰﾄ) 肥料袋無(標準品)		m2	1			
諸雑費(まるめ)		式	1			
合計						
単価						円／m2

２次単価表

単価使用年月	2021.02
歩掛適用年月	2021.02
労務調整係数	1.000-00000　0.0　0

単　40号	蓋版		単位	枚	単位数量	100	単価	

名称・規格	条件	単位	数量	単価	金額	摘要
蓋版ｺﾝｸﾘｰﾄ･鋼製 昼間 170kg以下 制約無		枚	100			
材料費 600*600用T-250並目,落し込み鎖付き		枚	100			
合計						
単価						円／枚

２次単価表

単価使用年月	2021.02
歩掛適用年月	2021.02
労務調整係数	1.000-00000　0.0　0

単　41号	鉄筋工[市場単価]	SD345 D13,一般構造物,10t未満,無,無,無,無,補正無(鉄筋割合10%未満含む),補正無(一般構造物)	単位	t	単位数量	1	単価	

名称・規格	条件	単位	数量	単価	金額	摘要
鉄筋ｺﾝｸﾘｰﾄ用棒鋼 SD345 D13		t	1.03			
鉄筋工 加工･組立共 一般構造物		t	1			
諸雑費(まるめ)		式	1			
合計						
単価						円／t

２次単価表

単価使用年月	2021.02
歩掛適用年月	2021.02
労務調整係数	1.000-00000　0.0　0

単　42号	足掛金物据付		単位	本	単位数量	1	単価	

名称・規格	条件	単位	数量	単価	金額	摘要
足掛金物 足掛金具W300用		本	1			
特殊作業員		人				
普通作業員		人				
諸雑費(まるめ)		式	1			
合計						
単価						円／本

２次単価表

単価使用年月	2021.02
歩掛適用年月	2021.02
労務調整係数	1.000-00000　0.0　0

単　43号	U型側溝	据付け,無し,無し,側溝(各種),L=2000mm,1000kg/個以下,無し,無し,有り,再生ｸﾗｯｼｬﾗﾝ 40～0,0.7m3/10m	単位	m	単位数量	10	単価	

名称・規格	条件	単位	数量	単価	金額	摘要
U型側溝 昼間 L2000 1000kg以下 制約無		m	10			
側溝 400*400*H480車道用縦断T-250可変側溝		個	5			
再生ｸﾗｯｼｬｰﾗﾝ RC-40		m3	0.84			
諸雑費(まるめ)		式	1			
合計						
単価						円／m

２次単価表

単価使用年月	2021.02
歩掛適用年月	2021.02
労務調整係数	1.000-00000　0.0　0

単　44号	U型側溝	据付け,無し,無し,側溝(各種),L=2000mm,1000kg/個以下,無し,無し,有り,再生ｸﾗｯｼｬﾗﾝ 40～0,0.7m3/10m	単位	m	単位数量	10	単価	

名称・規格	条件	単位	数量	単価	金額	摘要
U型側溝 昼間 L2000 1000kg以下 制約無		m	10			
側溝 400*500*H580車道用縦断T-250可変側溝		個	5			
再生ｸﾗｯｼｬｰﾗﾝ RC-40		m3	0.84			
諸雑費(まるめ)		式	1			
合計						
単価						円／m

２次単価表

単価使用年月	2021.02
歩掛適用年月	2021.02
労務調整係数	1.000-00000　0.0　0

単　45号	蓋版	据付け,無し,蓋版(各種),40を超え170kg/枚以下,無し,無し	単位	枚	単位数量	100	単価	

名称・規格	条件	単位	数量	単価	金額	摘要
蓋版ｺﾝｸﾘｰﾄ･鋼製 昼間 170kg以下 制約無		枚	100			
側溝蓋 600*600用T-250並目,落し込み鍵付き		枚	100			
諸雑費(まるめ)		式	1			
合計						
単価						円／枚

２次単価表

単価使用年月	2021.02
歩掛適用年月	2021.02
労務調整係数	1.000-00000　0.0　0

単　46号	ﾎﾟﾝﾌﾟ設置･撤去		単位	箇所	単位数量	1	単価	

名称・規格	条件	単位	数量	単価	金額	摘要
土木一般世話役		人				
特殊作業員		人				
普通作業員		人				
ﾊﾞｯｸﾎｳ運転		日	0.5			単　48号
諸雑費(まるめ)		式	1			
合計						
単価						円／箇所

２次単価表

単価使用年月	2021.02
歩掛適用年月	2021.02
労務調整係数	1.000-00000　0.0　0

単　47号	ポンプ運転	0以上40(m3/h)未満,作業時排水	単位	日	単位数量	1	単価	

名称・規格	条件	単位	数量	単価	金額	摘要
特殊作業員		人				
工事用水中ポンプ運転	0以上40(m3/h)未満,作業時排水	日	1			単　49号
発動発電機運転	0以上40(m3/h)未満,作業時排水	日	1			単　50号
諸雑費(率+まるめ)		式	1			
合計						
単価						円／日

3次単価表

単価使用年月	2021.02
歩掛適用年月	2021.02
労務調整係数	1.000-00000　0.0　0

単　48号	ﾊﾞｯｸﾎｳ運転		単位	日	単位数量	1	単価	

名称・規格	条件	単位	数量	単価	金額	摘要
運転手(特殊)		人				
軽油 1.2号		L	69			
ﾊﾞｯｸﾎｳ(ｸﾛｰﾗ)[標準･ｸﾚｰﾝ機能付き] 山積0.8m3(平積0.6m3)2.9t吊		日	1.16			
諸雑費(まるめ)		式	1			
合計						
単価						円／日

3次単価表

単価使用年月	2021.02
歩掛適用年月	2021.02
労務調整係数	1.000-00000　0.0　0

単　49号	工事用水中ポンプ運転	0以上40(m3/h)未満,作業時排水	単位	日	単位数量	1	単価	

名称・規格	条件	単位	数量	単価	金額	摘要
工事用水中ﾓｰﾀﾎﾟﾝﾌﾟ[普通型] 潜水ﾎﾟﾝﾌﾟ　口径150mm 全揚程10m		日	1.2			
諸雑費(まるめ)		式	1			
合計						
単価						円／日

3次単価表

単価使用年月	2021.02
歩掛適用年月	2021.02
労務調整係数	1.000-00000　0.0　0

単　50号	発動発電機運転	0以上40(m3/h)未満,作業時排水	単位	日	単位数量	1	単価	

名称・規格	条件	単位	数量	単価	金額	摘要
軽油 1.2号		L	26			
発動発電機[ﾃﾞｨｰｾﾞﾙｴﾝｼﾞﾝ駆動] 25kVA		日	1.2			
諸雑費(まるめ)		式	1			
合計						
単価						円／日

機労材集計リスト（機械）

工事名	Ｒ２徳土　徳島小松島港（津田地区）　徳・津田海岸　道路工事（３）					
単価コード	名　称	規　格	単位	数量	金額	摘要
L001010004	ﾊﾞｯｸﾎｳ(ｸﾛｰﾗ)[標準･ｸﾚｰﾝ機能付き]	山積0.8m3(平積0.6m3)2.9t吊	日	0.58	6,438	
L001010005	ﾊﾞｯｸﾎｳ(ｸﾛｰﾗ)[標準･ｸﾚｰﾝ機能付き]	山積0.45m3(平積0.35m3)2.9t吊	日	16.922	118,785	
L001010007	ﾊﾞｯｸﾎｳ(ｸﾛｰﾗ)[標準]	山積0.8m3(平積0.6m3)	日	0.005	52	
L001010008	ﾊﾞｯｸﾎｳ(ｸﾛｰﾗ)[標準･ｸﾚｰﾝ機能付き]	山積0.28m3(平積0.2m3)1.7t吊	日	1.833	12,022	
L001060003	ﾀｲﾔﾛｰﾗ[普通型]	運転質量8～20t	日	16.899	85,676	
L001100005	工事用水中ﾓｰﾀﾎﾟﾝﾌﾟ[普通型]	潜水ﾎﾟﾝﾌﾟ　口径150mm 全揚程10m	日	24	9,432	
L001110008	発動発電機[ﾃﾞｨｰｾﾞﾙｴﾝｼﾞﾝ駆動]	25kVA	日	24	46,800	
L001130006	ﾗﾌﾃﾚｰﾝｸﾚｰﾝ[油圧伸縮ｼﾞﾌﾞ型]	25t吊	日	5.59	239,056	
L001180001	ﾀﾝﾊﾟ及びﾗﾝﾏ	質量 60～80kg	日	9.465	5,991	
M000101012	ﾌﾞﾙﾄﾞｰｻﾞ[普通･排出ｶﾞｽ対策型(1次基準)]	15t級	供用日	1.575	31,031	
M000202019	ﾊﾞｯｸﾎｳ(ｸﾛｰﾗ)[標準]	排ｶﾞｽ型(第2次) 山積0.8m3	供用日	9.732	179,035	
M000202028	ﾊﾞｯｸﾎｳ(ｸﾛｰﾗ)[標準]	排ｶﾞｽ型(第1次) 山積0.45m3	供用日	3.61	36,064	
M000202062	ﾊﾞｯｸﾎｳ(ｸﾛｰﾗ)[標準･ｸﾚｰﾝ機能付き]	排ｶﾞｽ型(第1次) 山積0.45m3 2.9t吊	供用日	3.988	43,069	
M000202090	ﾊﾞｯｸﾎｳ(ｸﾛｰﾗ型)[標準型･超低騒音型]	排出ｶﾞｽ対策型(第3次基準値) 山積0.8m3	供用日	5.919	125,460	
M000202096	ﾊﾞｯｸﾎｳ(ｸﾛｰﾗ)[後方超小旋回型]	排ｶﾞｽ型(第2次) 山積0.28m3	供用日	46.217	412,187	
M000806001	ﾗﾝﾏ	質量60～80kg	供用日	32.905	16,946	
M000903010	ｺﾝｸﾘｰﾄﾎﾟﾝﾌﾟ車[ﾄﾗｯｸ架装･ﾌﾞｰﾑ式]	圧送能力 90～110m3/h	供用日	1.554	80,464	

機労材集計リスト（機械）

工事名	Ｒ２徳土　徳島小松島港（津田地区）　徳・津田海岸　道路工事（３）					
単価コード	名　称	規　格	単位	数量	金額	摘要
	合計額				1,448,508	

見積単価一覧表

工事名	R2徳土　徳島小松島港（津田地区）　徳・津田海岸　道路工事（3）			
名称	規格	単位	単価	備考
ﾌﾟﾚｷｬｽﾄU型側溝（道路縦断用）	400*400*H480*L2000,T-250,可変側溝	個	19,100	3-1号
ﾌﾟﾚｷｬｽﾄU型側溝（道路縦断用）	400*500*H580*L2000,T-250,可変側溝	個	21,600	3-2号
側溝蓋（ﾌﾟﾚｷｬｽﾄU型側溝・道路縦断用）	固定蓋,ｽﾘｯﾄ,B400,L2000,T-250	個	15,500	3-1号
側溝蓋（ﾌﾟﾚｷｬｽﾄU型側溝・道路縦断用）	固定蓋,ｽﾘｯﾄ,B400,L2000,T-250	個	15,500	3-2号
集水桝(ﾌﾟﾚｷｬｽﾄ)	500*500*800mm,普通目,110°　開閉,T-250	基	109,200	3号
底版ﾌﾞﾛｯｸﾞ(ﾌﾟﾚｷｬｽﾄ)	1800*1800*1580 開口部1個所,足掛金具,差筋含む,6040kg/個	個	661,000	4号・5号合流会所
頂版ｽﾗﾌﾞ(ﾌﾟﾚｷｬｽﾄ)	2140*2140*250,2640kg/個	個	248,000	4号・5号合流会所
開口費	1560*1310	箇所	146,000	4号・5号合流会所
ﾌﾟﾚｷｬｽﾄﾎﾞｯｸｽｶﾙﾊﾞｰﾄ	B1200*H1000*1016,T-250,短尺品	個	122,000	

数　量　総　括　表

No. 1

工事区分 (レベル1)	工　種 (レベル2)	種　別 (レベル3)	細　別 (レベル4)	規　格 (レベル5)	単位	数量	摘　　要
道路改築							
	道路土工	掘削工	掘削	open掘削：砂質土	m^3	530	
		作業土工	床掘	床掘B:砂質土	m^3	120	open 障害無
			床掘	床掘(掘削)B':砂質土	m^3	40	open 障害無
			床掘	上記以外(小規模):土砂 締固有	m^3	40	
			埋戻	W<1.0m、タンパ締固	m^3	150	
			構造物土工	基面整正:砂質土	m^2	340	
			構造物土工	床掘B:砂質土	m^3	120	open 障害無
			構造物土工	W<1.0m、埋戻(小規模):土砂 締固有	m^3	80	
		残土処理工	残土等処分	砂質土(変化率C=0.90)	m^3	490	地山掘削・床掘部
		安定処理工	バックホウ混合	路床 h≦1.0m	m^2	2260	路床部1.00m改良
			安定処理材	ｾﾒﾝﾄ系固化材(50kg/m3)	ton	119	ロス率5%考慮
				(六価ｸﾛﾑ溶出量低減･発塵抑制型)			
	法覆工	植生工	盛土法面	植生シート	m^2	5400	SL4.5m*1200m
	付属施設工	排水構造物工					
			PC U型可変側溝	道路縦断用 400* 400	m	373	3-1号U型側溝
			PC U型可変側溝	道路縦断用 400* 500	m	47	3-2号U型側溝
			PC 管渠	鉄筋Co台付管 重圧管φ400 1種	m	57	1号管渠工
			PC製品集水桝	内空:500*500*800mm	基	15	3号集水桝
	道路付属施設工						
		路側工	地先境界ブロック	B 150*150*120*600	m	2	
	雑工						
		雑工					
			床掘	バックホウ0.28m3	m^3	310	1.3*0.2*1200
			平張コンクリート	t=20cm	m^2	1560	1.3*1200
			コンクリート	σck=18N/mm2	m^3	312	1.3*0.2*1200
			型枠	均しコンクリート	m^2	240	0.2*1200
			目地材	瀝青繊維質 t=10mm	m^2	31	312/10
			基面整正		m^2	1560	1.3*1200
	仮設工						
		水替工					
			工事用水中ポンプ	口径100mm、5.5KW、45KVA、排水量(m3/h) 0以上40未満	日	20	(作業時排水)
			水中ポンプ据付･撤去		箇所	1	

土　　工　　数 量 集 計 表　　区画道路2

名　　称	規　　格	単位	数　　量	摘　　要
土　工				
open掘削	砂質土	m3	529.0	
作業土工				
床掘	床掘B:砂質土	m3	121.0	Open 障害無
床掘	床掘(掘削)B':砂質土	m3	38.0	Open 障害無
埋戻	上記以外(小規模):土砂 締固有	m3	40.0	
埋戻	タンパ締固	m3	154.0	
構造物土工	基面整正 砂質土	m2	335.8	
構造物土工	床掘B 砂質土	m3	113.7	Open 障害無
構造物土工	埋戻 小規模 土砂	m3	83.0	締固有
残土処理工				
残土処理量	砂質土(変化率C=0.90)	m3	493.9	地山掘削・床掘部
	(529.0+121.0+38.0+113.7)-(40.0+154.0+83.0)/0.9			
安定処理工				
バックホウ混合	路床 h≦1.0m	m2	2262.0	路床部1.00m改良
安定処理材	ｾﾒﾝﾄ系固化材(50kg/m3)	ton	118.8	ロス率5%考慮
	(六価ｸﾛﾑ溶出量低減･発塵抑制型)			

排 水 構 造 物 工　　数 量 集 計 表　　区画道路2

名　　称	規　　格	単位	数　　量	摘　　要
排水構造物工				
3-1号U型側溝	可変側溝型 一般部	m	373.1	PC U型側溝
U型側溝	道路縦断用 400*400	個	186.6	
敷モルタル	1:3	m3	6.72	
インバートCo	σck=18N/mm2 平均調整厚t= 74mm	m3	12.31	
基礎材	RC-40 t=100mm	m2	261.2	
側溝蓋	車道縦断 B400用 L=2000mm	枚	167.9	
管理孔蓋	車道縦断 B400用 L=2000mm	枚	18.7	1箇所/20m
構造物土工	基面整正 砂質土	m2	261.2	土工計上
3-2号U型側溝	可変側溝型 一般部	m	47.1	PC U型側溝
U型側溝	道路縦断用 400*500	個	23.6	
敷モルタル	1:3	m3	0.85	
インバートCo	σck=18N/mm2 平均調整厚t=140mm	m3	2.83	
基礎材	RC-40 t=100mm	m2	33.0	
側溝蓋	車道縦断 B400用 L=2000mm	枚	21.2	
管理孔蓋	車道縦断 B400用 L=2000mm	枚	2.4	1箇所/20m
構造物土工	基面整正 砂質土	m2	33.0	土工計上
1号管渠工	一般部	m	57.2	PC 管渠
鉄筋Co台付管	重圧管φ400 1種	個	28.6	
敷モルタル	1:3	m3	0.40	
均コンクリート	σck=18N/mm2 t=100mm	m3	3.15	
同上型枠	均Co型枠	m2	11.4	
基礎材	RC-40 t=150mm	m2	31.5	
構造物土工	基面整正 砂質土	m2	31.5	土工計上
	床掘B 砂質土	m3	54.3	Open 障害無
	埋戻 小規模 土砂	m3	32.0	締固有
PC製品集水桝工				
3号集水桝	500*500*800mm	基	15	PC製品集水桝 桝蓋付
底版コンクリート	σck=18N/mm2	m3	0.56	一般養生
基礎コンクリート	σck=18N/mm2	m3	0.96	一般養生
型枠	一般型枠 小型構造物	m2	4.8	
基礎材	RC-40 t=150mm	m2	9.6	
構造物土工	基面整正 砂質土	m2	9.6	土工計上
	床掘B 砂質土	m3	59.4	Open 障害無
	埋戻 小規模 土砂	m3	51.0	締固有

道路付属施設工　　数 量 集 計 表　　区画道路2

名　　称	規　　格	単位	数　　量	摘　　要
路側工				
地先境界ブロック		m	2.1	
地先境界ブロック	B 150*150*120*600	個	3.5	
敷モルタル	1:3	m3	0.01	
基礎材	RC-40 t=100mm	m2	0.5	
構造物土工	基面整正 砂質土	m2	0.5	土工計上

第　　号計算書				土工 計算書							
測　　点	距　離 (m)	open掘削　砂質土 断　面 (m^2)	平均断面 (m^2)	数　量 (m^3)							摘　要
6　＋　0.000		2.3									
7　＋　0.000	20.000	2.3	2.30	46.0							
8　＋　0.000	20.000	2.3	2.30	46.0							
9　＋　0.000	20.000	2.3	2.30	46.0							
10　＋　0.000	20.000	2.4	2.35	47.0							
11　＋　0.000	20.000	2.4	2.40	48.0							
12　＋　0.000	20.000	2.4	2.40	48.0							
13　＋　0.000	20.000	2.8	2.60	52.0							
14　＋　0.000	20.000	3.4	3.10	62.0							
15　＋　0.000	20.000	3.4	3.40	68.0							
16　＋　0.000	20.000	3.2	3.30	66.0							
合　　計	200.000			529.0							

第　　号計算書	安定処理工 計算書										
測　　点	距　離 (m)	スタビライザ混合(0.6m<h≦1.0m) 断　面 (m)	平均断面 (m)	数　量 (m^2)	バックホウ混合(路床 h≦1.0m) 断　面 (m)	平均断面 (m)	数　量 (m^2)				摘　要
6 ＋ 0.000					10.6						
7 ＋ 0.000	20.000				10.6	10.60	212.0				
8 ＋ 0.000	20.000				10.6	10.60	212.0				
9 ＋ 0.000	20.000				10.6	10.60	212.0				
10 ＋ 0.000	20.000				10.6	10.60	212.0				
11 ＋ 0.000	20.000				10.6	10.60	212.0				
12 ＋ 0.000	20.000				10.6	10.60	212.0				
13 ＋ 0.000	20.000				11.7	11.15	223.0				
14 ＋ 0.000	20.000				13.0	12.35	247.0				
15 ＋ 0.000	20.000				13.0	13.00	260.0				
16 ＋ 0.000	20.000				13.0	13.00	260.0				
合　　計	200.000			0.0			2262.0				

第　　号計算書				作業土工 計算書					左側		
測　　点	距　離 (m)	床掘B(open障害無) 砂質土 断　面 (m^2)	平均断面 (m^2)	数　量 (m^3)	床掘B'(open障害無) 砂質土 断　面 (m^2)	平均断面 (m^2)	数　量 (m^3)				摘　要
6 ＋ 0.000		0.3			0.1						
7 ＋ 0.000	20.000	0.4	0.35	7.0	0.1	0.10	2.0				
8 ＋ 0.000	20.000	0.3	0.35	7.0	0.1	0.10	2.0				
9 ＋ 0.000	20.000	0.3	0.30	6.0	0.1	0.10	2.0				
10 ＋ 0.000	20.000	0.3	0.30	6.0	0.1	0.10	2.0				
11 ＋ 0.000	20.000	0.3	0.30	6.0	0.1	0.10	2.0				
12 ＋ 0.000	20.000	0.4	0.35	7.0	0.1	0.10	2.0				
13 ＋ 0.000	20.000	0.3	0.35	7.0	0.1	0.10	2.0				
14 ＋ 0.000	20.000	0.3	0.30	6.0	0.1	0.10	2.0				
15 ＋ 0.000	20.000	0.3	0.30	6.0	0.1	0.10	2.0				
16 ＋ 0.000	20.000	0.3	0.30	6.0	0.1	0.10	2.0				
合　　計	200.000			64.0			20.0				

区画道路2

第　　号計算書				作業土工 計算書				右側			
測　　点	距　離 (m)	床掘B(open障害無) 砂質土 断　面 (m^2)	平均断面 (m^2)	数　量 (m^3)	床掘B'(open障害無) 砂質土 断　面 (m^2)	平均断面 (m^2)	数　量 (m^3)				摘　要
7 ＋ 0.000	20.000	0.4			0.1						
8 ＋ 0.000	20.000	0.3	0.35	7.0	0.1	0.10	2.0				
9 ＋ 0.000	20.000	0.3	0.30	6.0	0.1	0.10	2.0				
10 ＋ 0.000	20.000	0.7	0.50	10.0	0.2	0.15	3.0				
11 ＋ 0.000	20.000	0.3	0.50	10.0	0.1	0.15	3.0				
12 ＋ 0.000	20.000	0.3	0.30	6.0	0.1	0.10	2.0				
13 ＋ 0.000	20.000	0.3	0.30	6.0	0.1	0.10	2.0				
14 ＋ 0.000	20.000	0.3	0.30	6.0	0.1	0.10	2.0				
15 ＋ 0.000	20.000	0.3	0.30	6.0	0.1	0.10	2.0				
16 ＋ 0.000	20.000										
合　　計	200.000			57.0			18.0				

区画道路2

第　　号計算書				作業土工 計算書				左側			
測　　点	距　離 (m)	上記以外(小規模) 土砂(締固め有) 断　面 (m^2)	平均断面 (m^2)	数　量 (m^3)	タンパ締固め 断　面 (m^2)	平均断面 (m^2)	数　量 (m^3)				摘　要
6 ＋ 0.000	20.000	0.1			0.4						
7 ＋ 0.000	20.000	0.1	0.10	2.0	0.4	0.40	8.0				
8 ＋ 0.000	20.000	0.1	0.10	2.0	0.4	0.40	8.0				
9 ＋ 0.000	20.000	0.1	0.10	2.0	0.4	0.40	8.0				
10 ＋ 0.000	20.000	0.1	0.10	2.0	0.4	0.40	8.0				
11 ＋ 0.000	20.000	0.1	0.10	2.0	0.4	0.40	8.0				
12 ＋ 0.000	20.000	0.1	0.10	2.0	0.4	0.40	8.0				
13 ＋ 0.000	20.000	0.1	0.10	2.0	0.4	0.40	8.0				
14 ＋ 0.000	20.000	0.1	0.10	2.0	0.4	0.40	8.0				
15 ＋ 0.000	20.000	0.1	0.10	2.0	0.4	0.40	8.0				
16 ＋ 0.000	20.000	0.1	0.10	2.0	0.4	0.40	8.0				
合　　計	220.000			20.0			80.0				

区画道路2

第　　号計算書				作業土工 計算書				右側			
測　　点	距　離 (m)	上記以外(小規模) 土砂(締固め有) 断　面 (m^2)	平均断面 (m^2)	数　量 (m^3)	タンパ締固め 断　面 (m^2)	平均断面 (m^2)	数　量 (m^3)				摘　要
6 ＋ 0.000	20.000	0.1			0.4						
7 ＋ 0.000	20.000	0.1	0.10	2.0	0.4	0.40	8.0				
8 ＋ 0.000	20.000	0.1	0.10	2.0	0.4	0.40	8.0				
9 ＋ 0.000	20.000	0.1	0.10	2.0	0.4	0.40	8.0				
10 ＋ 0.000	20.000	0.2	0.15	3.0	0.5	0.45	9.0				
11 ＋ 0.000	20.000	0.1	0.15	3.0	0.4	0.45	9.0				
12 ＋ 0.000	20.000	0.1	0.10	2.0	0.4	0.40	8.0				
13 ＋ 0.000	20.000	0.1	0.10	2.0	0.4	0.40	8.0				
14 ＋ 0.000	20.000	0.1	0.10	2.0	0.4	0.40	8.0				
15 ＋ 0.000	20.000	0.1	0.10	2.0	0.4	0.40	8.0				
16 ＋ 0.000	20.000										
合　　計	220.000			20.0			74.0				

第　　号計算書	排水構造物工 計算書		
名　称	位　　置	数　量	摘　要
排水構造物工			
(PC製品 U型側溝)、(PC製品 集水桝)、(現場打ち集水桝)、(PC製品 管渠)			
3-1号U型側溝	No. 6 ＋ 0.000 付近 ～ No. 6 ＋ 14.900 付近	25.0 m	左側(H=400)
3-2号U型側溝	No. 6 ＋ 15.600 付近 ～ No. 7 ＋ 3.600 付近	8.0 m	左側(H=500)
3-1号U型側溝	No. 7 ＋ 3.600 付近 ～ No. 8 ＋ 8.600 付近	25.0 m	左側(H=400)
3-2号U型側溝	No. 8 ＋ 9.300 付近 ～ No. 9 ＋ 8.000 付近	8.0 m	左側(H=500)
3-1号U型側溝	No. 9 ＋ 8.000 付近 ～ No. 10 ＋ 2.300 付近	25.0 m	左側(H=400)
3-2号U型側溝	No. 10 ＋ 3.000 付近 ～ No. 10 ＋ 11.000 付近	8.0 m	左側(H=500)
3-1号U型側溝	No. 10 ＋ 11.000 付近 ～ No. 11 ＋ 16.000 付近	25.0 m	左側(H=400)
3-2号U型側溝	No. 11 ＋ 16.700 付近 ～ No. 12 ＋ 11.795 付近	15.1 m	左側(H=500)
3-1号U型側溝	No. 12 ＋ 11.795 付近 ～ No. 13 ＋ 9.725 付近	18.0 m	左側(H=400)
3-2号U型側溝	No. 13 ＋ 10.425 付近 ～ No. 13 ＋ 18.400 付近	8.0 m	左側(H=500)
3-1号U型側溝	No. 13 ＋ 18.400 付近 ～ No. 15 ＋ 3.400 付近	25.0 m	左側(H=400)
3-1号U型側溝	No. 15 ＋ 4.100 付近 ～ No. 15 ＋ 15.300 付近	11.2 m	左側(H=400)
3-1号U型側溝	No. 15 ＋ 17.440 付近 ～ No. 16 ＋ 0.000 付近	2.6 m	左側(H=400)
3号集水桝	No. 6 ＋ 15.250 付近	1.0 基	左側(500*500*800)
3号集水桝	No. 8 ＋ 8.950 付近	1.0 基	左側(500*500*800)
3号集水桝	No. 10 ＋ 2.650 付近	1.0 基	左側(500*500*800)
3号集水桝	No. 11 ＋ 16.350 付近	1.0 基	左側(500*500*800)
3号集水桝	No. 13 ＋ 10.075 付近	1.0 基	左側(500*500*800)
3号集水桝	No. 15 ＋ 3.750 付近	1.0 基	左側(500*500*800)

第　　号計算書	排水構造物工 計算書		
名　称	位　　置	数　量	摘　要
排水構造物工			
(PC製品 U型側溝)、(PC製品 集水桝)、(現場打ち集水桝)、(PC製品 管渠)			
1号管渠	No. 6 ＋ 15.250 付近	3.1 m	左側(φ=400)
1号管渠	No. 8 ＋ 8.950 付近	3.1 m	左側(φ=400)
1号管渠	No. 10 ＋ 2.650 付近	3.1 m	左側(φ=400)
1号管渠	No. 11 ＋ 16.350 付近	3.1 m	左側(φ=400)
1号管渠	No. 13 ＋ 10.075 付近	4.8 m	左側(φ=400)
1号管渠	No. 15 ＋ 3.750 付近	2.7 m	左側(φ=400)
3-1号U型側溝	No. 4 ＋ 17.400 付近 ～ No. 6 ＋ 2.400 付近	25.0 m	右側(H=400)
3-1号U型側溝	No. 6 ＋ 3.100 付近 ～ No. 7 ＋ 8.100 付近	25.0 m	右側(H=400)
3-1号U型側溝	No. 7 ＋ 8.800 付近 ～ No. 8 ＋ 13.800 付近	25.0 m	右側(H=400)
3-1号U型側溝	No. 8 ＋ 14.500 付近 ～ No. 9 ＋ 19.500 付近	25.0 m	右側(H=400)
3-1号U型側溝	No. 10 ＋ 0.200 付近 ～ No. 11 ＋ 5.200 付近	25.0 m	右側(H=400)
3-1号U型側溝	No. 11 ＋ 5.900 付近 ～ No. 12 ＋ 10.900 付近	25.0 m	右側(H=400)
3-1号U型側溝	No. 12 ＋ 11.600 付近 ～ No. 13 ＋ 16.600 付近	25.0 m	右側(H=400)
3-1号U型側溝	No. 13 ＋ 17.300 付近 ～ No. 15 ＋ 2.300 付近	25.0 m	右側(H=400)
3-1号U型側溝	No. 15 ＋ 3.000 付近 ～ No. 15 ＋ 18.685 付近	15.7 m	右側(H=400)
3-1号U型側溝	No. 15 ＋ 19.370 付近 ～ No. 16 ＋ 0.000 付近	0.6 m	右側(H=400)

第　　号計算書	排水構造物工 計算書		
名　称	位　　置	数　量	摘　要
排水構造物工			
(PC製品 U型側溝)、(PC製品 集水桝)、(現場打ち集水桝)、(PC製品 管渠)			
3号集水桝	No. 6 ＋ 2.750 付近	1.0 基	右側(500*500*800)
3号集水桝	No. 7 ＋ 8.450 付近	1.0 基	右側(500*500*800)
3号集水桝	No. 8 ＋ 14.150 付近	1.0 基	右側(500*500*800)
3号集水桝	No. 9 ＋ 19.850 付近	1.0 基	右側(500*500*800)
3号集水桝	No. 11 ＋ 5.550 付近	1.0 基	右側(500*500*800)
3号集水桝	No. 12 ＋ 11.250 付近	1.0 基	右側(500*500*800)
3号集水桝	No. 13 ＋ 16.950 付近	1.0 基	右側(500*500*800)
3号集水桝	No. 15 ＋ 2.650 付近	1.0 基	右側(500*500*800)
3号集水桝	No. 15 ＋ 19.035 付近	1.0 基	右側(500*500*800)
1号管渠	No. 6 ＋ 2.750 付近	3.1 m	右側(φ=400)
1号管渠	No. 7 ＋ 8.450 付近	3.1 m	右側(φ=400)
1号管渠	No. 8 ＋ 14.150 付近	3.1 m	右側(φ=400)

第　　号計算書　　排水構造物工 計算書

名　称	位　　置	数　量	摘　要
排水構造物工			
(PC製品 U型側溝)、(PC製品 集水桝)、(現場打ち集水桝)、(PC製品 管渠)			
1号管渠	No. 9 ＋ 19.850 付近	3.1 m	右側(φ=400)
1号管渠	No. 11 ＋ 5.550 付近	3.1 m	右側(φ=400)
1号管渠	No. 12 ＋ 11.250 付近	3.1 m	右側(φ=400)
1号管渠	No. 13 ＋ 16.950 付近	3.2 m	右側(φ=400)
1号管渠	No. 15 ＋ 2.650 付近	5.6 m	右側(φ=400)
1号管渠	No. 15 ＋ 19.035 付近	9.9 m	右側(φ=400)
	合計		
		373.1 m	3-1号U型側溝 (H=400)
		47.1 m	3-2号U型側溝 (H=500)
		57.2 m	1号管渠(φ=400)
		15.0 基	3号集水桝 (500*500*800)

第　　号計算書	排水構造物工 計算書	【　　排水構造物工　　】

種　　別　：（PC製品 U型）

3-1号U型側溝(H=400)

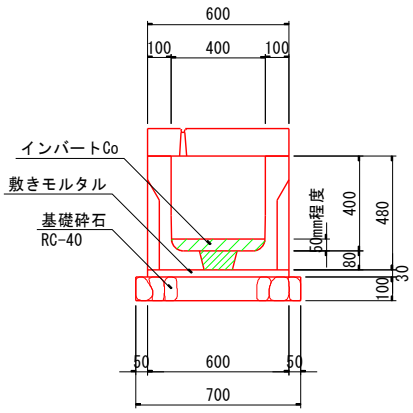

名　　称	算　　式	単　位	小　計	合　計
			m当り	L=373.1m
PC製品 U型側溝	400*400mm	個	0.50	186.6
敷モルタル(1:3)	0.60×0.03	m3	0.018	6.72
インバートCo	σck=18N/mm2、平均調整厚t=74mm　　0.028+0.010/2.00	m3	0.033	12.31
基礎材	RC-40 t=10cm	m2	0.70	261.2
側溝蓋	車道縦断 400用 L=2000mm	枚	0.45	167.9
管理孔蓋	車道縦断 400用 L=2000mm 1箇所/20m	枚	0.05	18.7
基面整正	砂質土	m2	0.70	261.2

第　　号計算書	排水構造物工 計算書	【　　排水構造物工　　】

種　　別　：（PC製品 U型）

3-2号U型側溝(H=500)

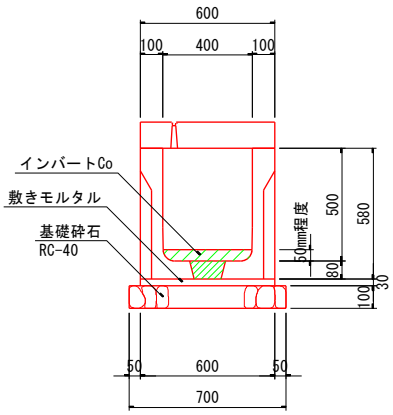

名　　称	算　　式	単　位	小　計	合　計
			m当り	L=47.1m
PC製品 U型側溝	400*500mm	個	0.50	23.6
敷モルタル(1:3)	0.60×0.03	m3	0.018	0.85
インバートCo	σck=18N/mm2、平均調整厚t=140mm　　0.055+0.010/2.00	m3	0.060	2.83
基礎材	RC-40 t=10cm	m2	0.70	33.0
側溝蓋	車道縦断 400用 L=2000mm	枚	0.45	21.2
管理孔蓋	車道縦断 400用 L=2000mm 1箇所/20m	枚	0.05	2.4
基面整正	砂質土	m2	0.70	33.0

第　　号計算書	排水構造物工 計算書	【　　排水構造物工　　】

種　　別　：(PC製品)

1号管渠工

鉄筋Co台付管(重圧管φ400)

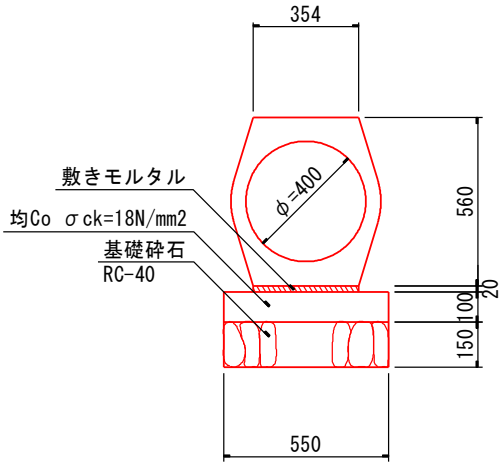

名　　称	算　　式	単　位	小　計	合　計
			m当り	L=57.2m
鉄筋Co台付管	重圧管　φ400　1種	本	0.50	28.6
敷モルタル(1:3)	0.354×0.02	m3	0.007	0.40
均コンクリート	σck=18N/mm2　　0.550×0.10	m3	0.055	3.15
同上型枠	均Co型枠　　0.10×2	m2	0.20	11.4
基礎材	RC-40　t=15cm	m2	0.55	31.5
基面整正	砂質土	m2	0.55	31.5
床　掘	1/2×(1.15+1.15)×0.83	m3	0.95	54.3
埋　戻	0.95-(0.244+0.007+0.138)	m3	0.56	32.0

第　　号計算書	排水構造物工 計算書	【　　ﾌﾟﾚｷｬｽﾄ集水桝　　】

種　　別　：（3号集水桝）

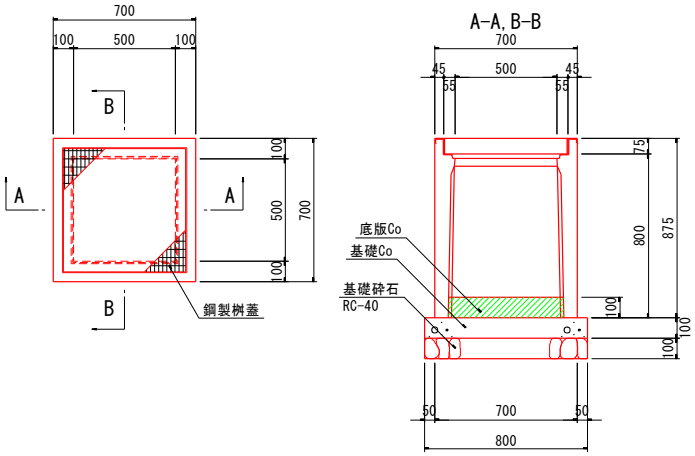

名　　称	算　　式	単　位	小　計	合　計
			基当り	N=15箇所
PC製品 桝蓋付	500*500*800mm	個	1.00	15.0
底版コンクリート	σck=18N/mm2　0.61×0.61×0.10	m3	0.037	0.56
基均コンクリート	σck=18N/mm2　0.80×0.80×0.10	m3	0.064	0.96
同上型枠	基礎Co型枠　(0.80+0.80)×2×0.10	m2	0.32	4.8
基礎材	RC-40 t=10cm　0.80×0.80	m2	0.64	9.6
基面整正	0.80×0.80	m2	0.64	9.6
床　掘	1/2×(1.69+5.64)×1.08	m3	3.96	59.4
埋　戻	3.96-(0.70×0.70×0.88+0.80×0.80×0.20)	m3	3.40	51.0

区画道路2

第　　号計算書	道路付属施設工 計算書		
名　称	位　　置	数　量	摘　要
道路付属施設工			
（路側工）			
地先境界ブロック	No. 15 ＋ 15.297 付近　～　No. 15 ＋ 17.437 付近	2.1 m	左側
	合計	2.1 m	

第　　号計算書	道路付属施設工 計算書	【　　道路付属施設工　　】

種　　別　：（路側工）

地先境界ブロック B 150*150*120*600mm

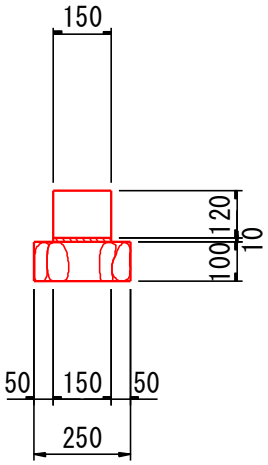

名　　称	算　　式	単　位	小　計	合　計
			m当り	L=2.1m
地先境界ブロック	地先境界ブロック B 150*150*120*600	個	1.67	3.5
敷モルタル(1:3)	0.15×0.01	m3	0.002	0.00
基礎材	RC-40 t=10cm	m2	0.25	0.5
基面整正	砂質土	m2	0.25	0.5